Порядок проведения работ по изготовлению ниш под неоновую подсветку.

Первый этап:

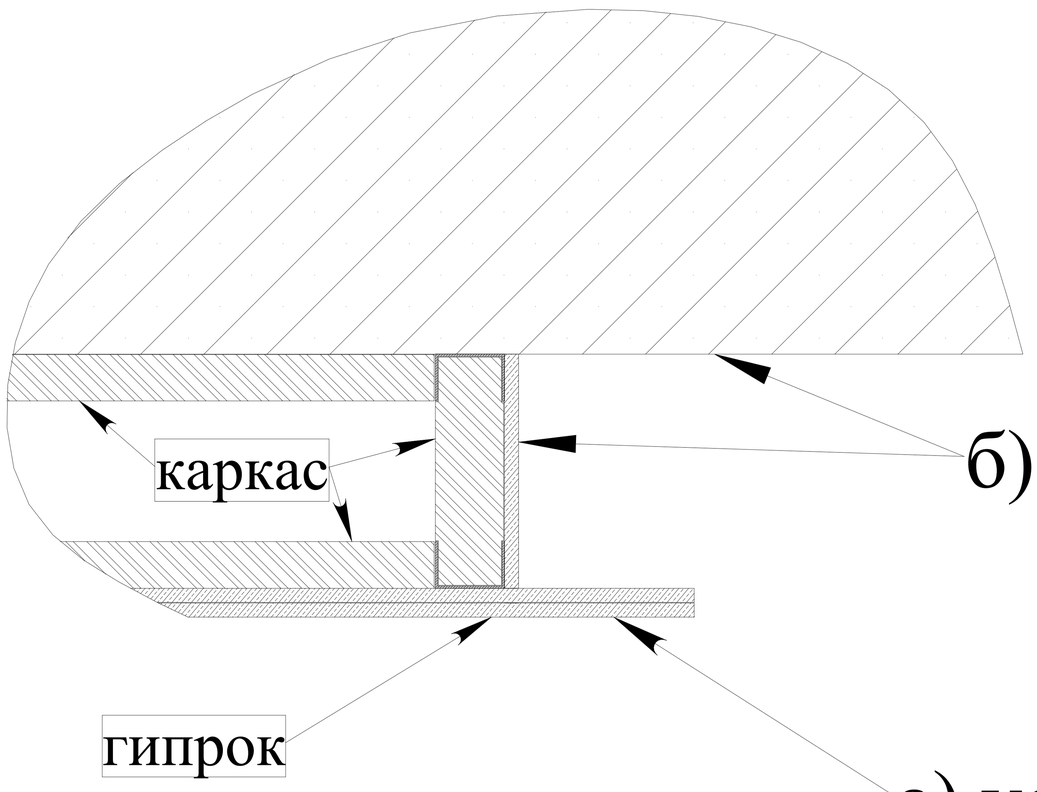

б) покраска верхнего уровня и отражателя

Внимание!!! освещение в нише подчеркнёт все деффекты малярных работ.

а) установка нижнего уровня потолка

Второй этап:

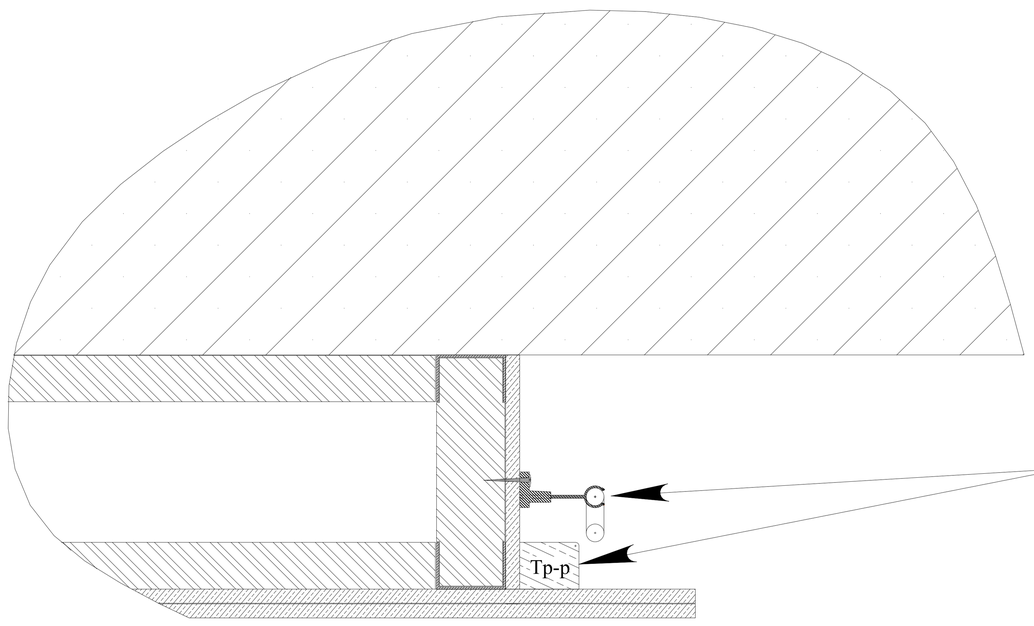

монтаж неоновой подсветки

Третий этап:

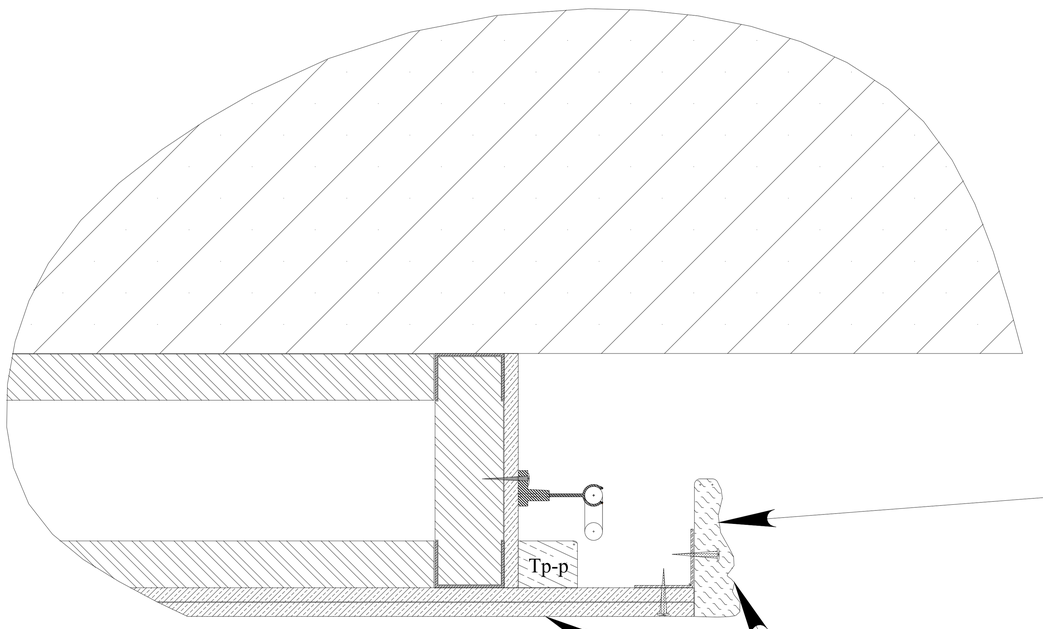

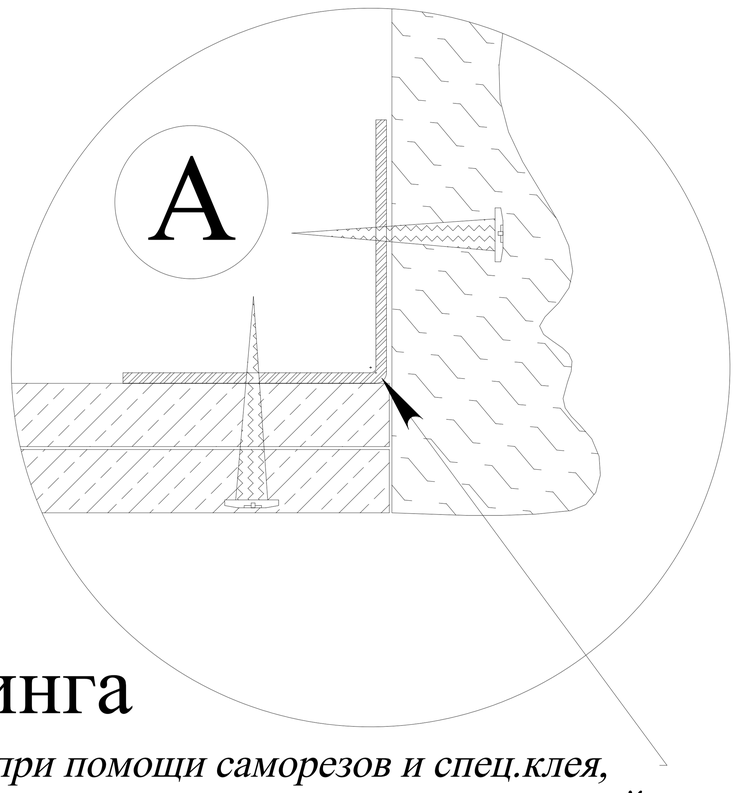

а) установка молдинга

Молдинг крепить на уголок при помощи саморезов и спец.клея, чтобы внутри ниши было минимум металлических конструкций.

б) покраска молдинга
и нижнего уровня потолка.